Guide d’installation des clôtures “UltraEasy”

NewTechWood®

CONTENU

Pièces de clôture UltraEasy 2

Installation de clôture UltraEasy 3 - 7

Pièces de clôture UltraEasy

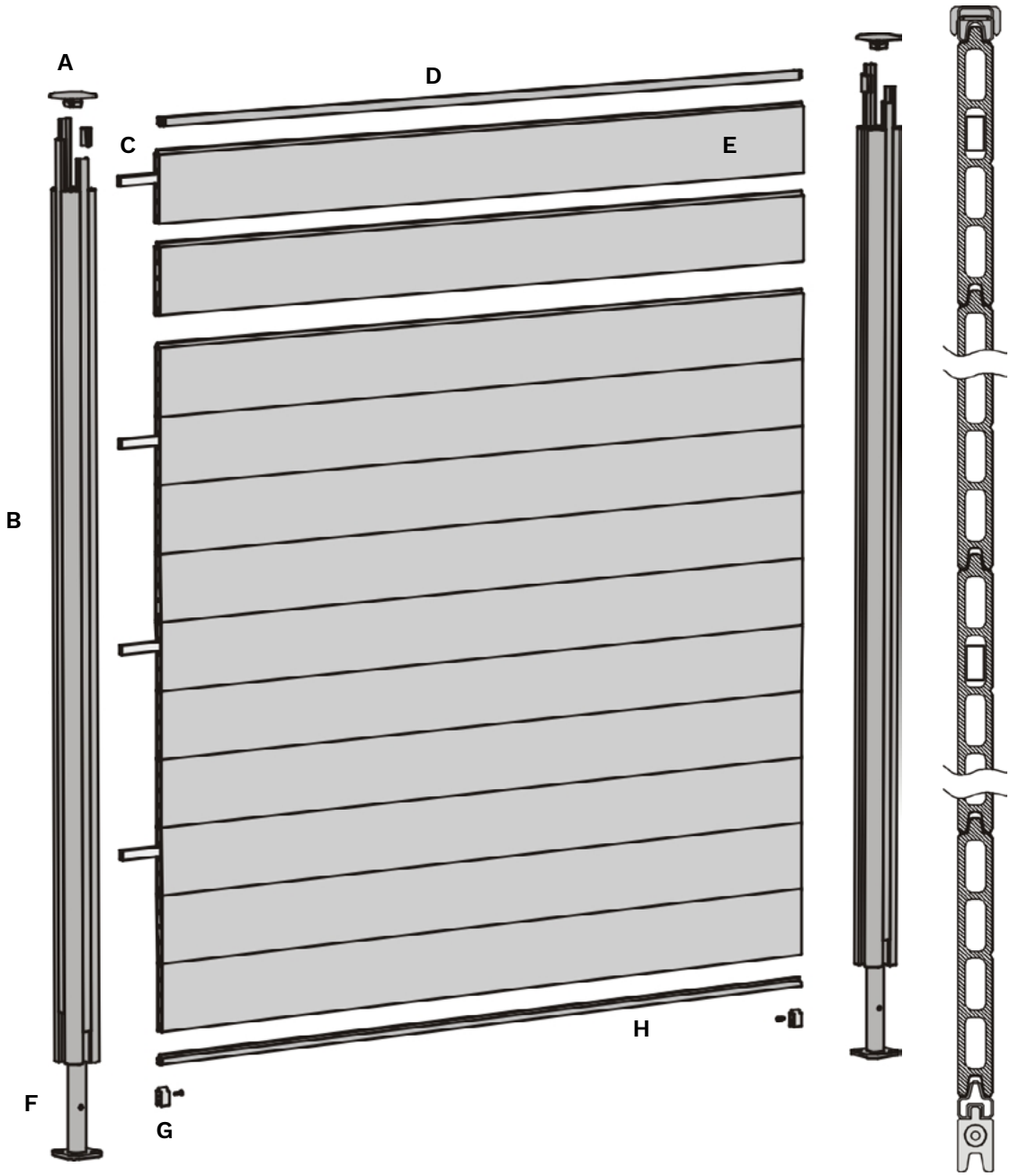

A - FN0223
(X2)

B - FN0213
(X2)

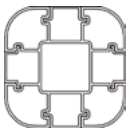

C - ST-UH28
(X4)

D - FN0217
(X1)

E - UH28
(X12)

F - FN0219
(X2)

G - FN0101
(X2)

H - FN0216
(X1)

Installation de poteau d'ancrage

1. Prendre les supports de poteau en béton (fn0219) et placez-les à une distance de 1,8 mètre l'un de l'autre comme indiqué sur le schéma 1.

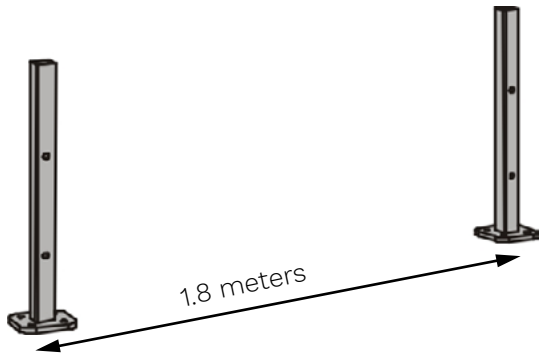

SCHÉMA 1

2. Après avoir aligné les supports de poteau (fn-0219) en ligne droite, vous pouvez maintenant prendre les boulons (non fournis) et visser la base du poteau.

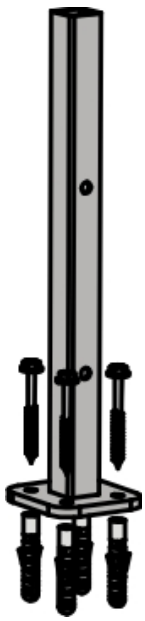

SCHÉMA 2

Pose du manchon de poteau

1. Maintenant que les supports de poteau (fn0219) sont installés, ils peuvent maintenant être recouverts des manchons de poteau en aluminium (fn0213) comme indiqué sur le schéma 3.

SCHÉMA 3

2. Assurez-vous que les manchons de poteau (fn0213) descendent complètement et touchent le haut du support de poteau comme indiqué sur le schéma 4.

SCHÉMA 4

Pose des attaches d'ancrage

L'attache d'ancrage sera installé tout en bas du manchon de poteau en aluminium comme indiqué sur le schéma 5

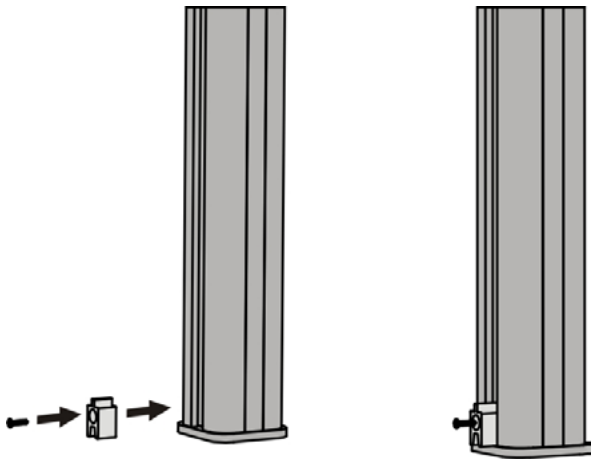

SCHÉMA 5

Intallation de moulure de départ

La moulure de départ peut être installée sur les clips d'ancrage à l'intérieur du manchon de poteau en aluminium, comme illustré au schéma 6.

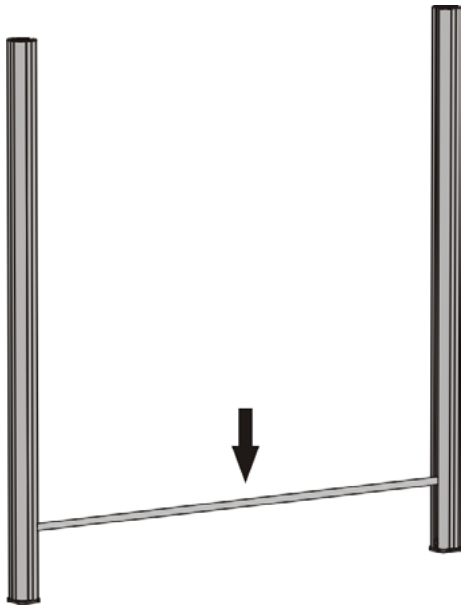

SCHÉMA 6

Installations des planches de cloture

Avant d'installer les planches de clôture (uh28) sur la moulure de départ, notez qu'a chaque troisième planche de clôture on doit installé le renfort métallique placé à travers le deuxième trou à partir du haut, comme indiqué sur le schéma 7. Ceci est pour s'assuré que la clôture ne se déformera pas vers l'extérieur pendant températures chaudes.

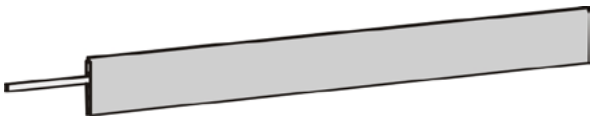

SCHÉMA 7

1. Les planches de clôture peuvent maintenant être installées sur la moulure de départ en plaçant chaque planches dans les rainures des manchons de poteau en aluminium, comme indiqué sur le schéma 8. La languette de la planche doit être tournée vers le haut.

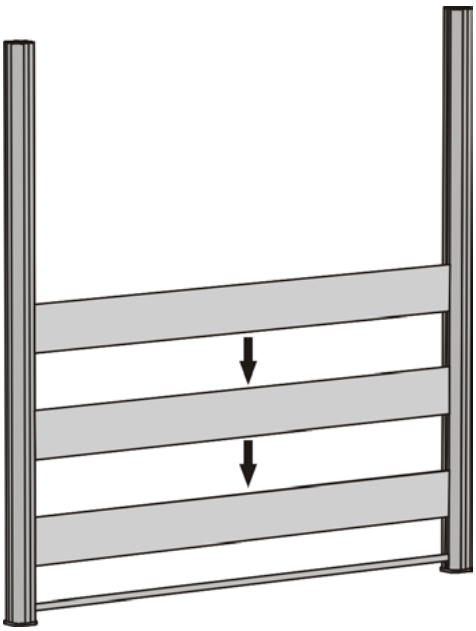

SCHÉMA 8

2 Continuez jusqu'à ce que toutes les planches de clôture soient installées comme indiqué sur le schéma 9.

SCHÉMA 9

N'oubliez pas d'installer les renforts métalliques tous les trois planches comme indiqué sur le schéma 10. S'il n'y a pas de renfort métallique, la clôture pourrait être sujette à se déformer dans le sens horizontal.

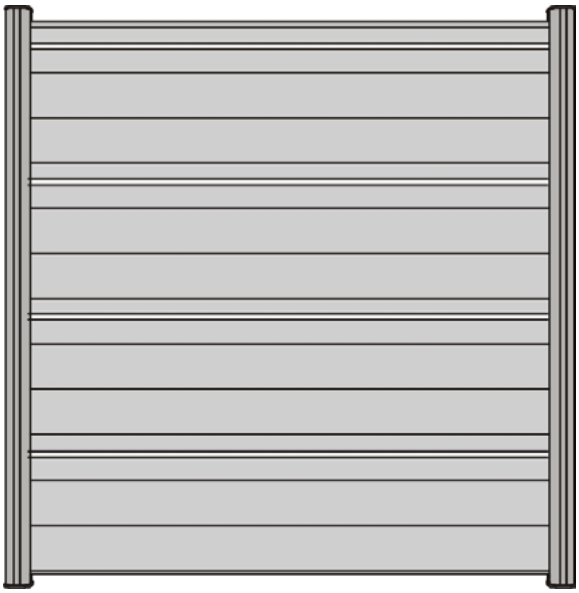

SCHÉMA 10

Installation de moulure de fin

La garniture de fin en aluminium peut être placée sur la dernière planche à l'intérieur des rainures du manchon de poteau en aluminium, comme indiqué dans les schémas 11, 12 et 13.

SCHÉMA 11

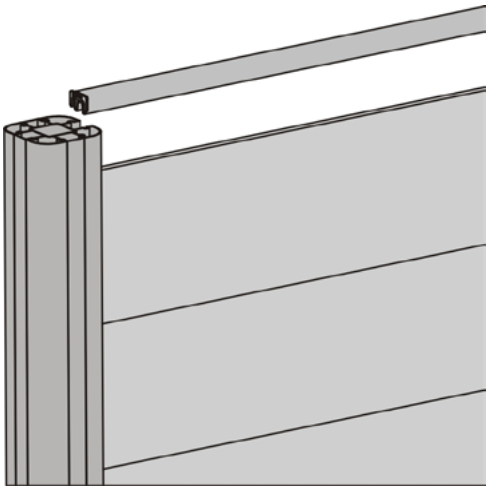

SCHÉMA 12

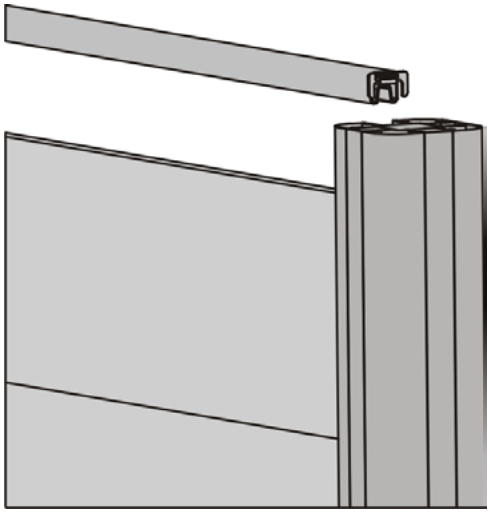

SCHÉMA 13

installation des chapeaux de finition

1. Un morceau de la garniture de poteau peut être coupé pour combler le vide entre le haut de la garniture d'extrémité en aluminium et le capuchon de poteau, comme illustré sur le schéma 14.

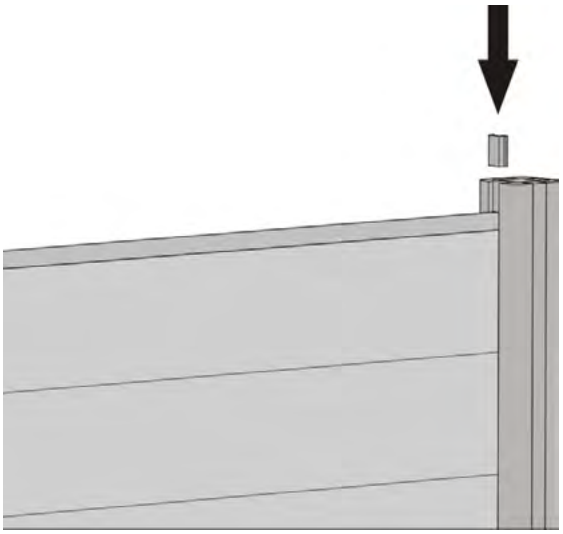

SCHÉMA 14

2. Le capuchon de poteau peut maintenant être placé sur le dessus du poteau, comme indiqué sur le schéma 15.

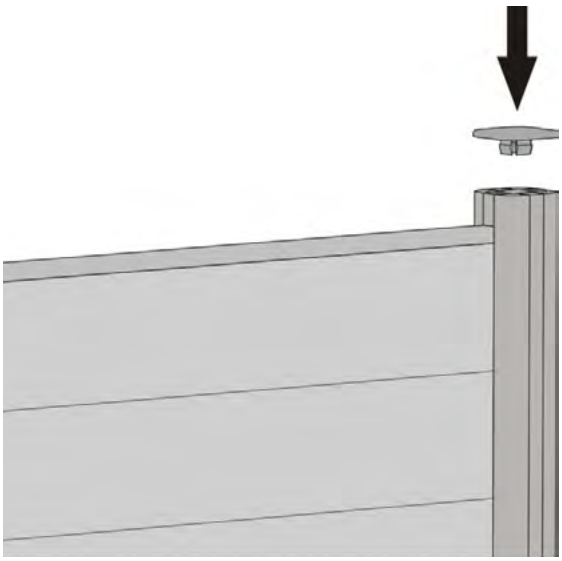

SCHÉMA 15

Clôture complète

La clôture terminée devrait ressembler à ce schéma 16

SCHÉMA 16

Guide d’installation des clôtures “UltraEasy”

©2019 Huidong Meixin Plastic Lumber Products Manufacturing Co., Ltd.
NewTechWood® is a registered trademark of Huidong Meixin Plastic Lumber Products Manufacturing Co., Ltd. To obtain a copy of the most current version of this installation guide, visit us online at www.newtechwood.com.

NewTechWood®